CE1-NC18 : LE DICTIONNAIRE DES NOMBRES jusqu'à 999

- **Objectif**

  S'approprier les nombres jusqu'à 999 : faire la correspondance entre les nombres écrits en chiffres et en lettres et les nombres dits à l'oral ainsi qu'avec les nombres représentés à l'aide d'un abaque.

- **Matériel pour chaque élève ou chaque groupe d'élèves**
  - ✓ Le début du dictionnaire des nombres de fabriqué en NC8 (livre 0) et en NC14 (livre 1).
  - ✓ Les 8 x 4 pages du dictionnaire des nombres (titre à remplir). De la colle.

- **Déroulement de l'activité :** collective

  Première phase : fabrication des livres 2 à 9.
  - ➢ Inscrire sur la page-titre le numéro du livre.
  - ➢ Photocopier les pages 2, 3, 4 et 5 en 8 exemplaires. Répartir les élèves en 8 groupes. Et donner à chacun des groupes la fabrication d'un des livres.
  - ➢ Demander aux élèves d'inscrire sur la page-titre le numéro de leur livre ; de découper les 11 carrés correspondant aux pages du livre ; puis de le fabriquer en disposant les pages les unes au-dessous des autres dans l'ordre de la suite des nombres correspondants.
  - ➢ Demander ensuite aux élèves de remplir chaque page de leur livre en écrivant sur le recto les chiffres des centaines, le nombre de « *cents* » en lettres et en écrivant sur le verso le numéro du livre et en complétant le dessin de l'abaque (tige et bande des centaines).
  - ➢ Enfin trouer chaque page et attacher l'ensemble des pages du livre avec un ruban.

  Deuxième phase : faire manipuler ce dictionnaire.
  - ➢ Ecrire sur le tableau un nombre et demander aux élèves de le retrouver dans leur dictionnaire.

  Faire une validation collective en explicitant leurs manipulations.

  Poser des questions telles que « *ce nombre est sur quel livre ? », « sur quelle page ?», « sur quelle ligne ? » quel est son nom ? quel est son nombre de centaines ? quel est son chiffre des dizaines ? quel est son chiffre des unités ?*
  - ➢ Recommencer plusieurs fois en changeant de nombre et de façon de le donner. En particulier en l'écrivant au tableau en toutes lettres et en le disant à l'oral.

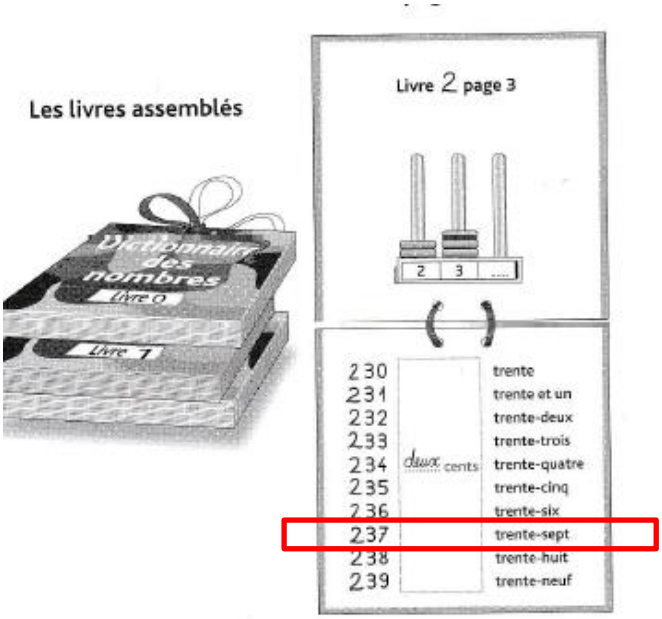

CE1-NC18 : LE DICTIONNAIRE DES NOMBRES jusqu'à 999-matériel

Consignes de fabrication des livres 2 à 9 du dictionnaire des nombres.

- Inscrire sur la page-titre le numéro du livre fabriqué : un chiffre entre 2 à 9.
- Photocopier les pages 2, 3, 4 et 5.
- Coller dos à dos les pages 2 et 3 d'une part et 4 et 5 d'autre part.
- Découper les 11 carrés correspondant aux pages du livre …
- Le fabriquer en disposant les pages les unes au-dessous des autres, la première page avec son titre, et les autres dans l'ordre de la suite des nombres correspondants.
- Demander aux élèves de remplir chaque page en écrivant :
    - sur le recto les chiffres des centaines, le nombre de « cents » en lettres.
    - sur le verso le numéro du livre en complétant le dessin de l'abaque (en mettant le nombre d'anneaux correspondant sur la tige des centaines et le chiffre correspondant sur la bande des centaines).
- Trouer chaque page et attacher l'ensemble des pages du livre avec un ruban.

Les livres assemblés

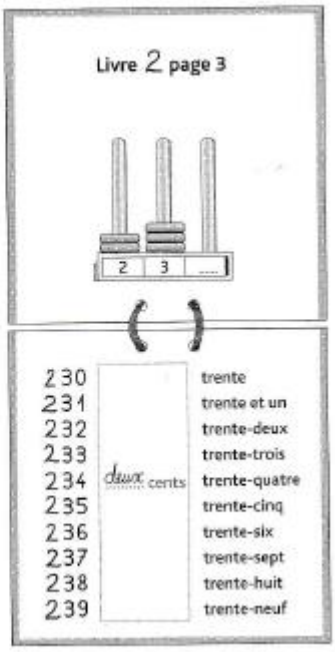

.

Dictionnaire des nombres

Livre .....

. 0	zéro	. 10	dix
. 1	un	. 11	onze
. 2	deux	. 12	douze
. 3	trois	. 13	treize
. 4	quatre	. 14	quatorze
. 5	cinq	. 15	quinze
. 6	six	. 16	seize
. 7	sept	. 17	dix-sept
. 8	huit	. 18	dix-huit
. 9	neuf	. 19	dix-neuf

..... cent

. 20	vingt	. 30	trente
. 21	vingt et un	. 31	trente et un
. 22	vingt-deux	. 32	trente-deux
. 23	vingt-trois	. 33	trente-trois
. 24	vingt-quatre	. 34	trente-quatre
. 25	vingt-cinq	. 35	trente-cinq
. 26	vingt-six	. 36	trente-six
. 27	vingt-sept	. 37	trente-sept
. 28	vingt-huit	. 38	trente-huit
. 29	vingt-neuf	. 39	trente-neuf

..... cent

. 40	quarante	. 50	cinquante
. 41	quarante et un	. 51	cinquante et un
. 42	quarante-deux	. 52	cinquante-deux
. 43	quarante-trois	. 53	cinquante-trois
. 44	quarante-quatre	. 54	cinquante-quatre
. 45	quarante-cinq	. 55	cinquante-cinq
. 46	quarante-six	. 56	cinquante-six
. 47	quarante-sept	. 57	cinquante-sept
. 48	quarante-huit	. 58	cinquante-huit
. 49	quarante-neuf	. 59	cinquante-neuf

..... cent

Livre ..... page 5

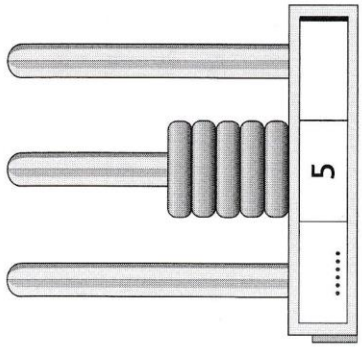

Livre ..... page 2

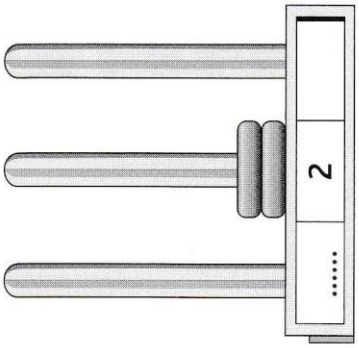

Livre ..... page 4

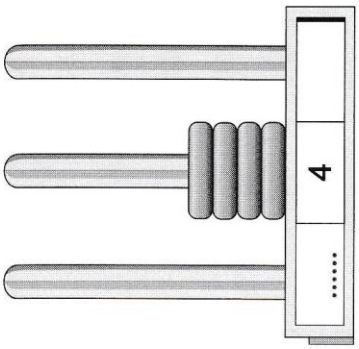

Livre ..... page 1

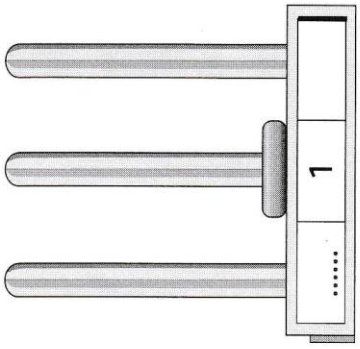

Livre ..... page 3

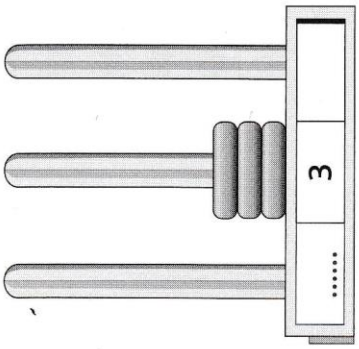

Livre ..... page 0

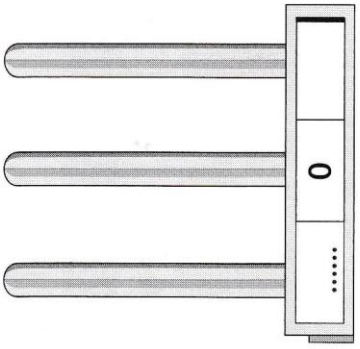

. 50	..... cent	cinquante
. 51		cinquante et un
. 52		cinquante-deux
. 53		cinquante-trois
. 54		cinquante-quatre
. 55		cinquante-cinq
. 56		cinquante-six
. 57		cinquante-sept
. 58		cinquante-huit
. 59		cinquante-neuf

. 60	..... cent	soixante
. 61		soixante et un
. 62		soixante-deux
. 63		soixante-trois
. 64		soixante-quatre
. 65		soixante-cinq
. 66		soixante-six
. 67		soixante-sept
. 68		soixante-huit
. 69		soixante-neuf

. 70	..... cent	soixante-dix
. 71		soixante et onze
. 72		soixante-douze
. 73		soixante-treize
. 74		soixante-quatorze
. 75		soixante-quinze
. 76		soixante-seize
. 77		soixante-dix-sept
. 78		soixante-dix-huit
. 79		soixante-dix-neuf

. 80	..... cent	quatre-vingts
. 81		quatre-vingt un
. 82		quatre-vingt-deux
. 83		quatre-vingt-trois
. 84		quatre-vingt-quatre
. 85		quatre-vingt-cinq
. 86		quatre-vingt-six
. 87		quatre-vingt-sept
. 88		quatre-vingt-huit
. 89		quatre-vingt-neuf

. 90	..... cent	quatre-vingt-dix
. 91		quatre-vingt-onze
. 92		quatre-vingt-douze
. 93		quatre-vingt-treize
. 94		quatre-vingt-quatorze
. 95		quatre-vingt-quinze
. 96		quatre-vingt-seize
. 97		quatre-vingt-dix-sept
. 98		quatre-vingt-dix-huit
. 99		quatre-vingt-dix-neuf

Livre ..... page 8
8
.....
Livre ..... page 7
7
.....
Livre ..... page 6
6
.....
Dictionnaire
des
nombres
Fin du livre .....
Livre ..... page 9
9
.....